DATA ULTIMA MODIFICA	22/05/2013
NOTE	

PREZZI NETTI

MIXER 350VV - 450VV - 650VV Serie Giò

N.	Denominazione	Codice
1	CAVO ALIMENT. COMPLETO V.230/50-60Hz	F2400
	CAVO ALIMENT. COMPLETO V.110/60Hz	F2401
2	ADESIVO TASTIERA "VV"	F2664
3	TASTIERA DIGITALE "VV"	F2663
4	PULSANTE	F2404
5	SCHEDA POT. SRS 350 "VV" V.230/50-60Hz	F2660
	SCHEDA POT. SRS 450 "VV" V.230/50-60Hz	F2661
	SCHEDA POT. SRS 650 "VV" V.230/50-60Hz	F2662
	SCHEDA POT. SRS 350 "VV" V.110/60Hz	F2945
	SCHEDA POT. SRS 450 "VV" V.110/60Hz	F2672
6	VITE 4x15 AUTOFILETTANTE (n.4 pz.)	F2407
7	KIT composto di 4 TAPPI x IMPUGNATURA	F2408
8	IMPUGNATURA LATO DESTRO	F2409
9	IMPUGNATURA LATO SINISTRO	F2410
10	VITE DA M5x120 MIXER 350 WATT (n.4 pz.)	F2468
	VITE DA M5x140 MIXER 450 WATT (n.4 pz.)	F2411
	VITE DA M5x160 MIXER 650 WATT (n.4 pz.)	F2665
11	SENSORE DI VELOCITA'	F2666
12	MOTORE 350 WATT V.230/50-60Hz	F2469
	MOTORE 450 WATT V.230/50-60Hz	F2412
	MOTORE 650 WATT V.230/50-60Hz	F2667
	MOTORE 350 WATT V.110/60Hz	F2946
	MOTORE 450 WATT V.110/60Hz	F2413
	COPPIA SPAZZOLE x MIXER 350-450 Watt	F2940
	COPPIA SPAZZOLE x MIXER 650 Watt	F2941
13	ANELLO INOX MIXER 350VV	F2668
	ANELLO INOX MIXER 450VV	F2669
	ANELLO INOX MIXER 650VV	F2670
14	DISTANZIALE (SOLO PER MIXER 650 WATT)	F2671
15	CARCASSA MOTORE 350	F2470
	CARCASSA MOTORE 450/650	F2415
16	CALOTTA MOTORE	F2416
17	GIUNTO GRANDE FEMMINA	F2523
18	GIUNTO GRANDE MASCHIO	F2524
19	ANELLO FERMACUSCINETTO DA 26mm	F2525
20	CUSCINETTO 608 2RS	F2421
21	ANTIRUMORE IN GOMMA	F2526
22	BOCCOLA IN ALLUMINIO FRUSTA	F2422
23	CUSCINETTO 608 2RS	F2421
24	ANELLO OR 2087	F2471
25	GHIERA	F2426
26	COPERCHIO SCATOLA RIDUTTORE	F2427
27	ANELLO OR 4x2 (n.4 pz.)	F2472
28	VITE DA 4x25 (n.2 pz.)	F2473
29	ANELLO OR 93x1,2	F2474

N.	Denominazione	Codice
30	ALBERINO CON INGRANAGGIO	F2428
31	INGRAN. SEMPLICE CON ALBERO INOX	F2431
32	INGRAN. DOPPIO CON ALBERO INOX	F2430
33	SCATOLA RIDUTTORE	F2432
34	VITE DA 4x22 (n.4 pz.)	F2433
35	KIT composto di 4 TAPPI x FRUSTE	F2434
36	PARAOLIO 8x18x5 (n.2 pz.)	F2419
37	FRUSTA (n.2 pz.)	F2435
38	GRUPPO RIDUTTORE FRUSTE	F2436
39	GIUNTO GRANDE MASCHIO	F2524
40	ANELLO FERMACUSCINETTO DA 26mm	F2525
41	CUSCINETTO 608 2RS	F2421
42	ANTIRUMORE IN GOMMA	F2526
43	BOCCOLA IN ALLUMINIO MESCOLATORE	F2438
44	GHIERA	F2426
45	TUBO INOX 40x2 L.300mm	F2439
	TUBO INOX 40x2 L.400mm	F2441
	TUBO INOX 40x2 L.500mm	F2442
	TUBO INOX 40x2 L.600mm	F2443
46	RAGNO ANTIVIBRANTE solo su F2532-F2533	F2803
47	ALBERINO INOX 10mm L.300mm	F2530
	ALBERINO INOX 10mm L.400mm	F2531
	ALBERINO INOX 10mm L.500mm	F2532
	ALBERINO INOX 10mm L.600mm	F2533
47a	ALBERINO INOX-ALLUM. L.400mm dal 2012	F2933
	ALBERINO INOX-ALLUM. L.500mm dal 2012	F2934
	ALBERINO INOX-ALLUM. L.600mm dal 2012	F2935
48	CUSCINETTO 608 2RS INOX	F2424
49	ANTIRUMORE IN GOMMA	F2526
50	CAMPANA GRANDE INOX	F2535
51	TENUTA MECCANICA DA 8mm	F2536
52	GRANO M5x6	F2457
53	COLTELLO INOX	F2458

VIA A.ALTOBELLI, 39 - ZONA ARTIGIANALE RIMINI SUD - 47924 RIMINI
Tel.0541/388222 - Fax.0541/385662 - fama@famaindustrie.com - www.famaindustrie.com

MIXER "serie Giò"

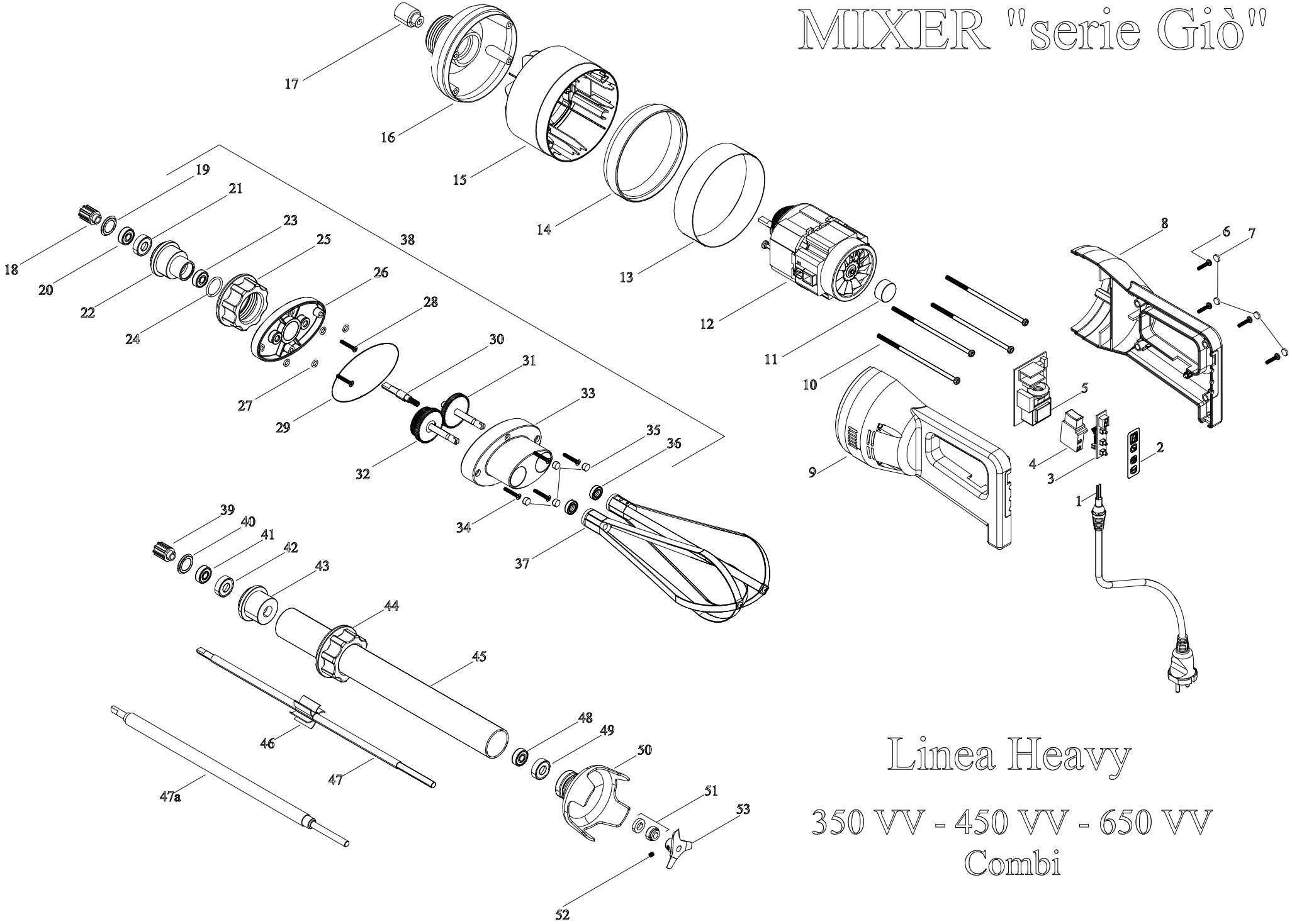

Linea Heavy

350 VV - 450 VV - 650 VV
Combi